Brukerhåndbok Smart1.0 Pro

Smart1.0 Pro er en oppgradering av Smart1.0, se brukerhåndboken til Smart1.0 i pakken for maskinvareinnstilling (inkludert konfigurert tilkobling til Plus-utvalgspanelene, forskjellige driftsmodusforklaringer osv.).

Smart1.0 Pro kommanderer “Plus” -panelene via RF (radiofrekvens). Smart1.0 Pro kan styres enten ved hjelp av berøringsskjermknappen på termostaten eller av din mobile enhet via "Sundirect Smart" APP.

Smart1.0 Pro må ha en konstant strømforsyning. Du kan enten koble Smart1.0Pro til nettet eller bruke USB-tilkoblingen på baksiden av termostaten.

Les disse instruksjonene nøye og vær trygg for fremtidig bruk.

Adaptiv startteknologi

I temperaturmodus, hvis temperaturen er betydelig lavere 15 minutter før neste PRG-periode enn den innstilte temperaturen i den perioden, vil systemet lære å selvjustere og slå på varmeren tidligere om nødvendig. Dette gir deg en mer behagelig temperatur helt fra starten av neste PRG-periode. Du kan aktivere eller deaktivere denne funksjonen på APPEN.

Open window technology

Når romtemperaturen er over 14 ° C og systemet vårt oppdager et dramatisk temperaturfall på kort tid (3 ° C faller innen 15 minutter), vil det gjenkjenne at en dør / vindu ble åpnet. For å spare energi slår Smart1.0 Pro seg av og starter oppvarmingen igjen etter en time. Når Smart1.0Pro slås av, vil du se "OF" - signalet på skjermen. hvis du lukket vinduet / døren eller ønsker å starte oppvarmingen igjen, kan du slå på varmeren manuelt igjen ved å trykke på av / på-knappen. Du kan aktivere eller deaktivere denne funksjonen på APPEN.

Wi-Fi og APP operation 1

Hvordan laste ned Sundirect Smart APP

Skann QR-koden til høyre for å starte nedlastingen av APP, eller du kan laste ned APP “Sundirect Smart” på App Store eller Google Playstore. Åpne APP og registrer deg med telefonnummeret eller e-postadressen.

2 Koble til Wi-Fi:

DEMO VERSION

Trinn 1:

Koble Smart1.0 Pro til strømmen, og sørg for at Wi-Fi-signalet på Smart1.0Pro blinker raskt (hvis ikke, slå av Smart1.0 Pro og trykk lenge på “PRG” -knappen til Wi-Fi-signalet blinker raskt) . Åpne APP-en på smarttelefonen din og legg til enheten ved å trykke “+” øverst til høyre på APPEN.

Trinn 2:

Skriv inn Wi-Fi-passordet til hjemmenettverket ditt. Forsikre deg om at Wi-Fi hjemme fungerer, og hold varmeapparatet og smarttelefonen / nettbrettet så nær Wi-Fi-ruteren som mulig. Vær oppmerksom på at vår app bare fungerer med 2,4 GHz-nettverk

Trinn 3:
Vent til tilkoblingsstatusen viser 100% for å fullføre innstillingen. Wi-Fi-signalet på kontrollboksen slutter å blinke nå. Hvis du ikke klarte å koble til, må du slå av Smart1.0Pro. Trykk lenge på “PRG” -knappen på termostaten til Wi-Fi-signalet blinker sakte og gjenta tilkoblingsprosessen.

Monteringsinstruksjon
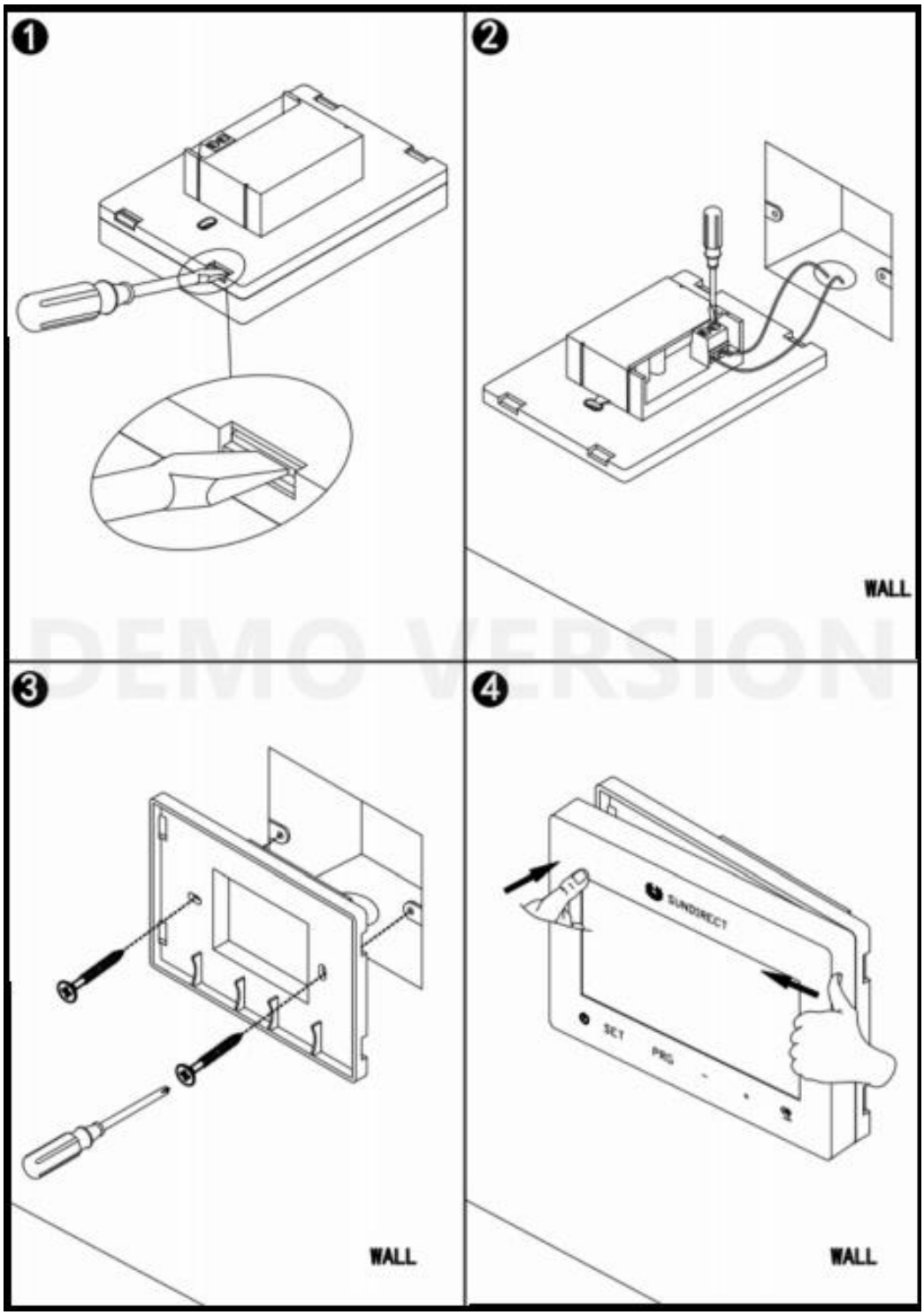
Smart1.0 Pro er designet for å installeres i standard strømboks.